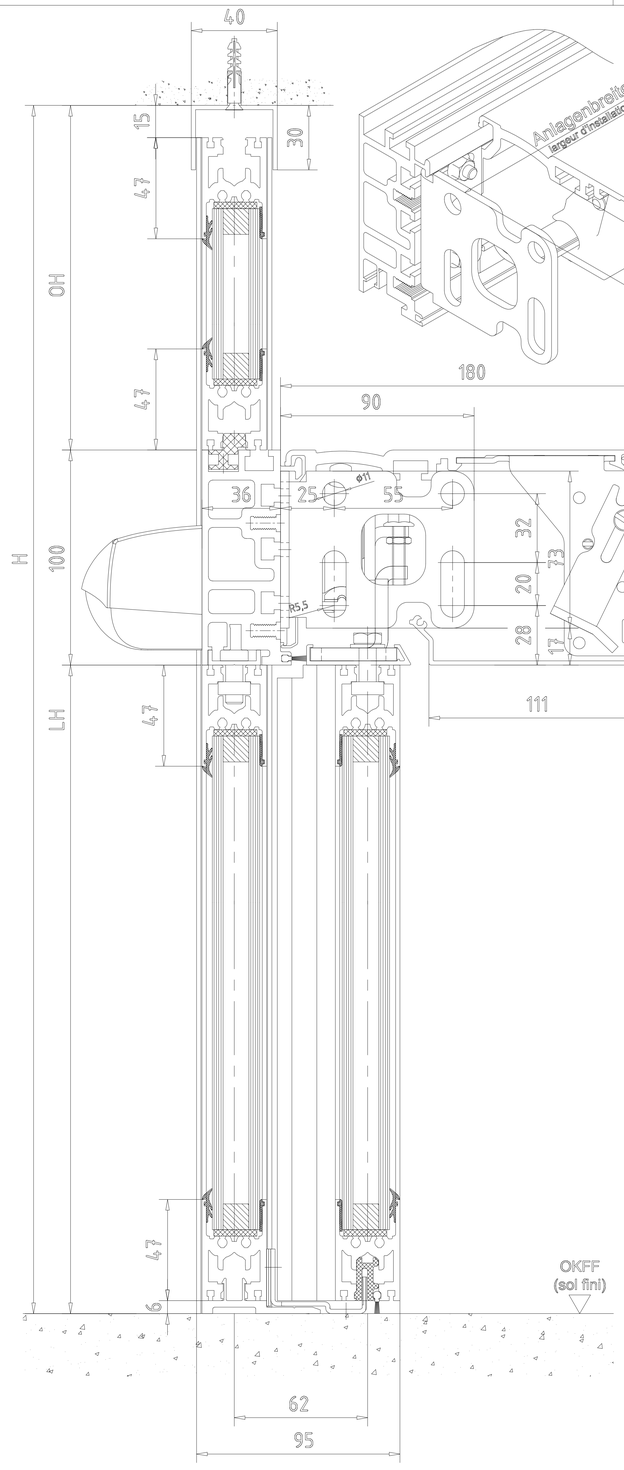

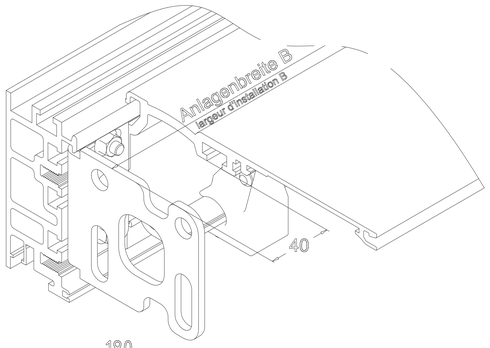

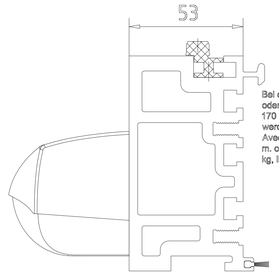

Bei einer Anlagenbreite (B) von mehr als 5 m, oder einem Flügelgesamtgewicht von mehr als 170 kg, muss der Traeger 225052 verwendet werden.
Avec une largeur d'installation (B) de plus de 5 m, ou un poids total des vantaux de plus de 170 kg, il faut utiliser le porteur 225052.

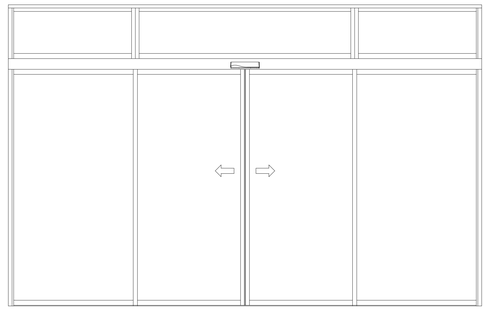

OKFF	Oberkante Fertigfussboden / Sol fini	Flex ES 250 PRO / ES 400 PRO	Gewicht / Poids
LW	Durchgangswelte / largeur vide de passage		
LH	Durchgangshöhe / hauteur vide de passage	1-flügelig / 1-vantail LW (700)-(3000) B min. = 2 x (LW + 80) (mit Seitenteil / ohne Pfostenbreite) (avec partie fixe / sans largeur poteau)	1-flügelig / 1-vantail ES 250 PRO 1 x (125) kg ES 400 PRO 1 x (250) kg
H	Anlagenhöhe / hauteur de l'installation		
	Hinweise / Remarque		
X	Laut EN 16005 / DIN 18650 Bau- und Pruefgrundsetzen fuer autom. Tueren darf dieses Mass nur 4 - 8 mm betragen. Selon DIN 16005 / 18650 et prescription pour portes automatiques, cette mesure doit se situer entre 4 et 8 mm	2-flügelig / 2-vantaux LW (800) - (3000) B min. = 2 x (LW + 98) (mit Seitenteil / ohne Pfostenbreite) (avec partie fixe / sans largeur poteau)	2-flügelig / 2-vantaux Standard ES 250 PRO 2 x (125) kg ES 400 PRO 2 x (200) kg

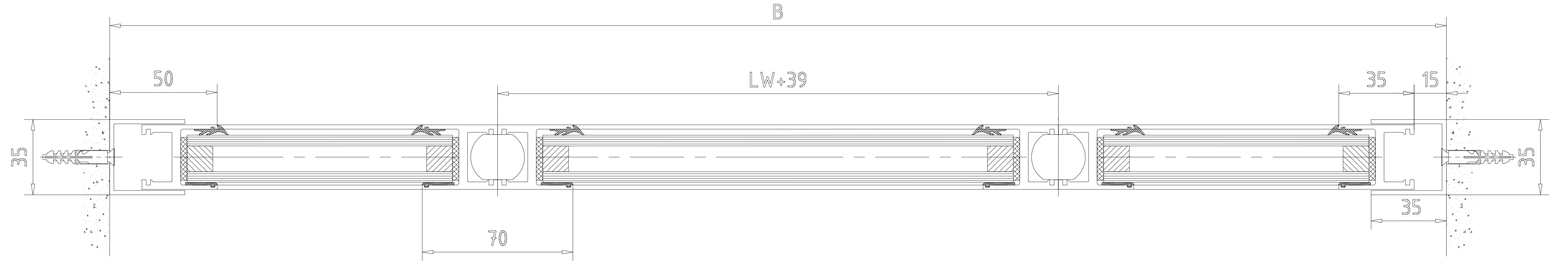

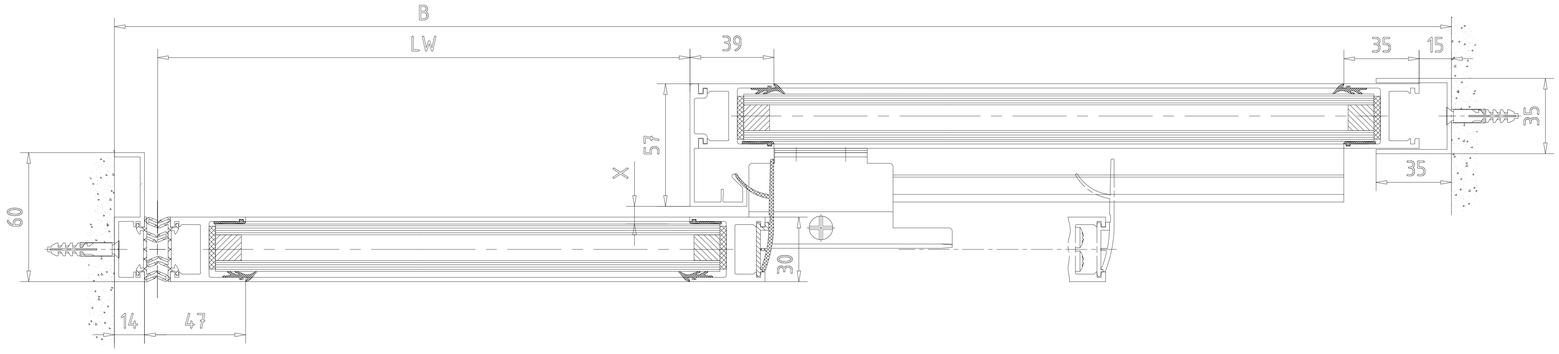

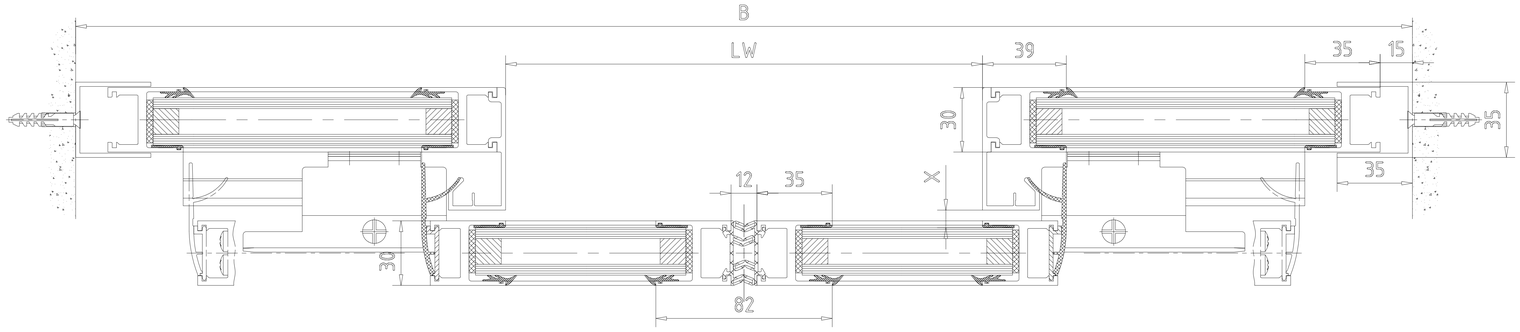

Achtung !
Ausruestung der Tueranlage mit Sicherheitseinrichtungen nach jeweiliger
Risikobewertung gemaeß DIN 18650 Teil 1 + 2 .
Attention !
les équipements de sécurité de la porte automatique doivent correspondre à l'analyse de risques selon la norme DIN 18650

3	–	–	–		Datum/Date	Name	Werkstoff/Material	© dormakaba GmbH+Co.KG (DE)
2	–	–	–	Bearb/Drawn	11.2020	Worzel	*	Ausgabe/Issue: *
1	*	*	*	Gepr./Tested	*	*	–	Format: A0
Ut No. / Design No. 3000000000	Datum/Date	Name	Norm/Stand.	*	*			Ersetzt/Replaces:
		Maßstab/Scale	ES PROLINE					Zeichng-Nr/Drawing-Nr. Var. Art/Typ Zust/Cond Blatt/Sheet
dormakaba		1:1	Schiebetuer ST FLEX porte coulissante Flex ISO Vergleaung - mit Seitenteil - Oberfluerführung vorne isoliert - avec partie fixe - guide de sol					257503-00-6-60 1 von ... Bl.
		*						Var.: 00

"Weitergabe sowie Vervielfältigung dieser Unterlage, Verwertung und Mitteilung ihres Inhalts nicht gestattet, soweit nicht ausdrücklich zugestanden. Zuwiderhandlungen verpflichten zu Schadenersatz. Alle Rechte vorbehalten für den Fall der Patenterteilung oder Gebrauchsmustereintragung vorbehalten."

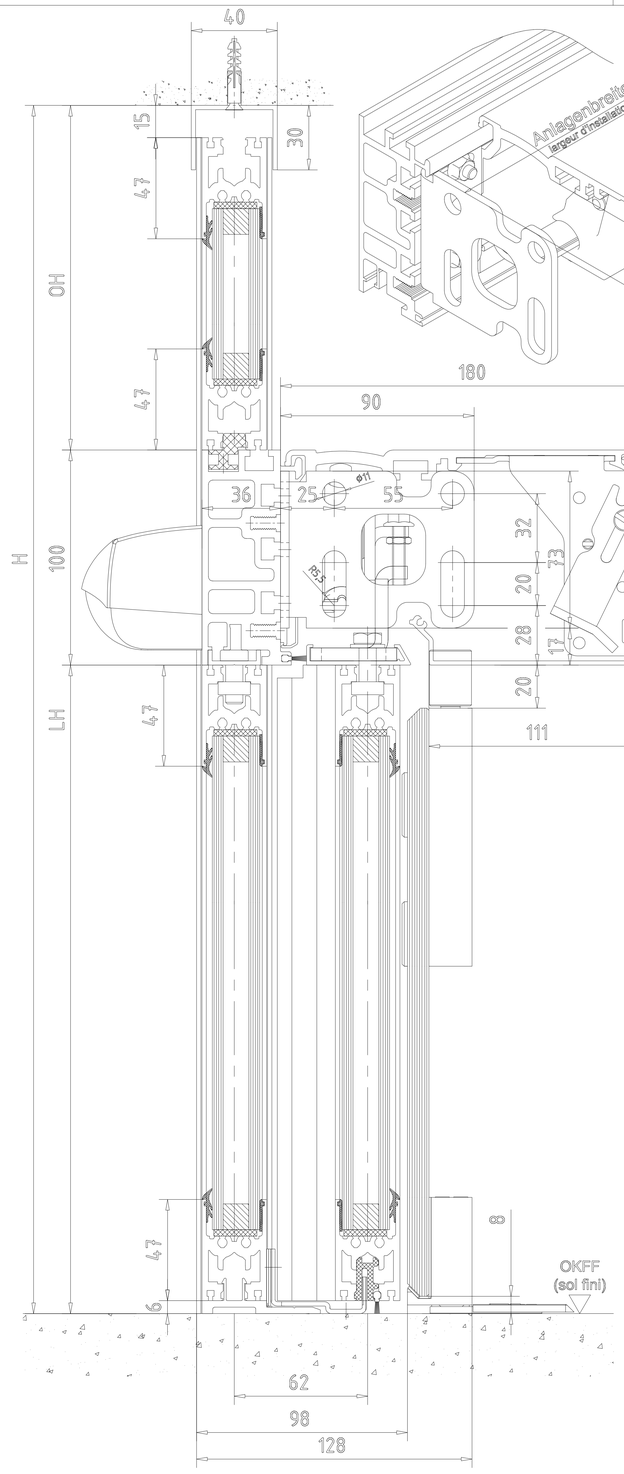

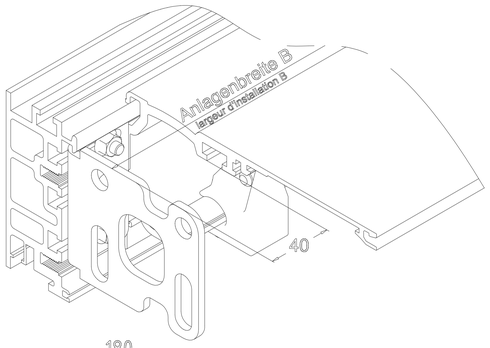

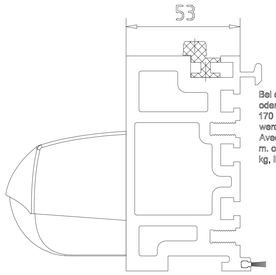

Bei einer Anlagenbreite (B) von mehr als 5 m, oder einem Flügelgesamtgewicht von mehr als 170 kg, muss der Traeger 225052 verwendet werden.
Avec une largeur d'installation (B) de plus de 5 m, ou un poids total des vantaux de plus de 170 kg, il faut utiliser le porteur 225052.

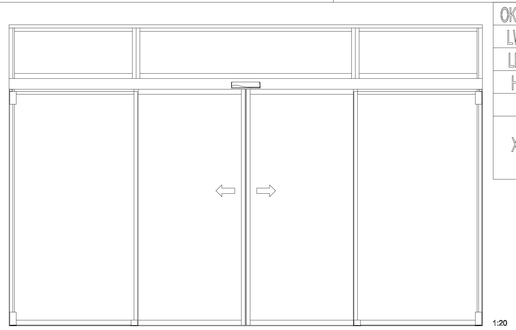

OKFF	Oberkante Fertigfussboden / Sol fini	Flex ES 250 PRO / ES 400 PRO	Gewicht / Poids
LW	Durchgangswelte / largeur vide de passage	1-flügelig / 1-vantail LW (700)-(3000) B min. = 2 x (LW + 80) (mit Seitenteil / ohne Pfostenbreite) (avec partie fixe / sans largeur poteau)	1-flügelig / 1-vantail ES 250 PRO 1 x (125) kg ES 400 PRO 1 x (250) kg
LH	Durchgangshöhe / hauteur vide de passage		
H	Anlagenhöhe / hauteur de l'installation		
	Hinweise / Remarque	2-flügelig / 2-vantaux LW (800) - (3000) B min. = 2 x (LW + 98) (mit Seitenteil / ohne Pfostenbreite) (avec partie fixe / sans largeur poteau)	2-flügelig / 2-vantaux Standard ES 250 PRO 2 x (125) kg ES 400 PRO 2 x (200) kg
X	Laut EN 16005 / DIN 18650 Bau- und Pruefgrundsetzen fuer autom. Tueren darf dieses Mass nur 4 - 8 mm betragen. Selon DIN 16005 / 18650 et prescription pour portes automatiques, cette mesure doit se situer entre 4 et 8 mm		

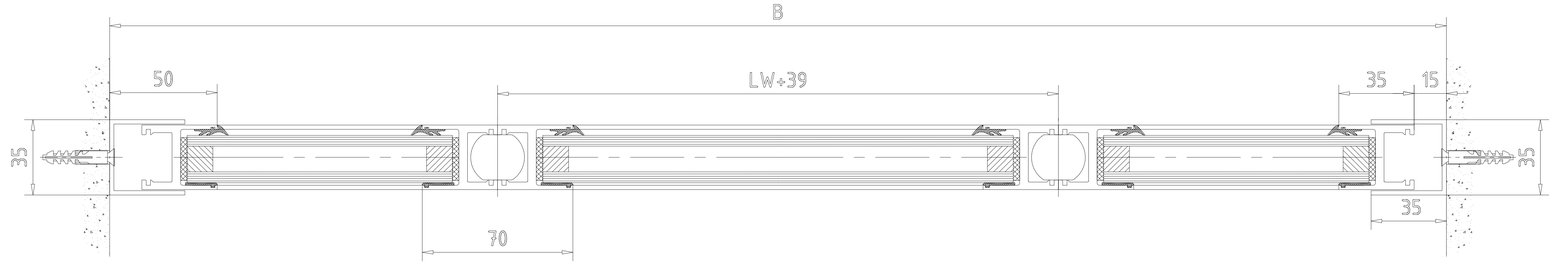

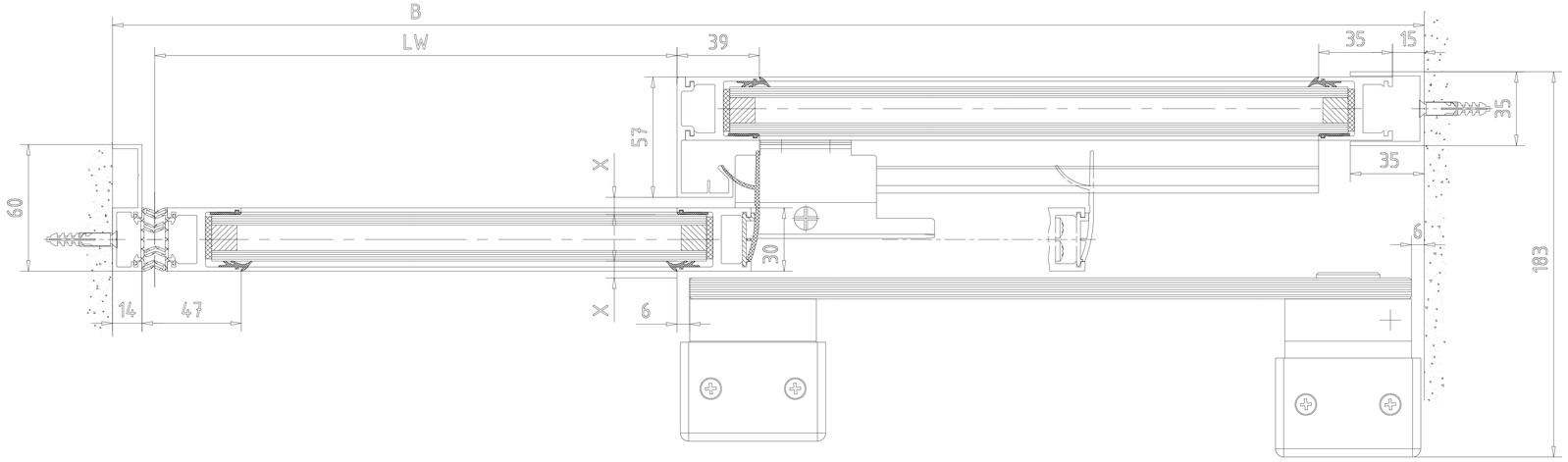

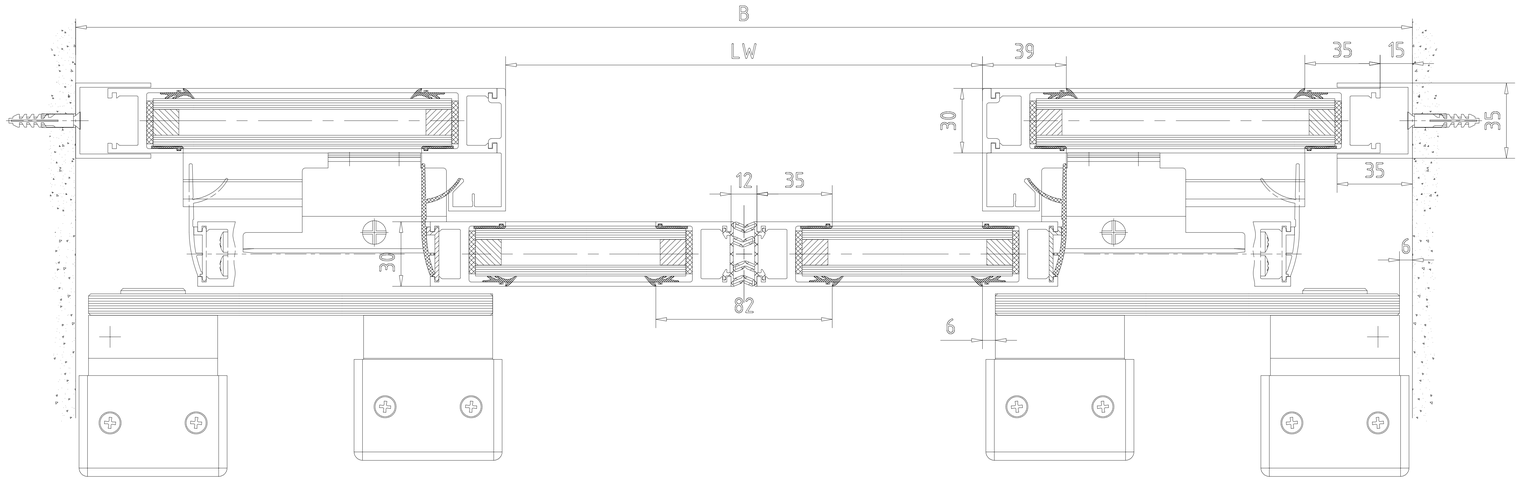

Achtung !
Ausruestung der Tueranlage mit Sicherheitseinrichtungen nach jeweiliger Risikobewertung gemaeß DIN 18650 Teil 1 + 2 .
Attention !
les équipements de sécurité de la porte automatique doivent correspondre à l'analyse de risques selon la norme DIN 18650

3	-	-	-		Datum/Date	Name	Werkstoff/Material
2	-	-	-	Bearb/Drawn	11.2020	Wenzel	*
1	*	*	*	Gepr./Tested	*	*	-
Ersetzt Zu Nr. 3000000xxxx	Datum/Date	Name		Norm/Stand.	*	*	

© dormakaba GmbH+Co.KG (DE)
Ausgabe/Issue: *
Format: A0
Ersatz/Replaces:

dormakaba

1:1
*

ES PROLINE
Schiebetuer ST FLEX
porte coulissante Flex
ISO Vergleichung - mit Seitenteil - Schuetzfluegel AS - Oberflurführung
vers teclant - avec partie fixe - vantail de sécurité AS - guide de sol

Zeichnung-Nr/Drawing-No. | Var. | Art/Typ | Zust/Cond | Blatt/Sheet
257503-00-6-60 | 1 | von/... bis
Var.: 00

"Original bei Verteilung/Versand / Verteilung/Versand / Verteilung und Nutzung Ihre nicht ist gestattet, soweit nicht ausdrücklich zugesichert. Zuwiderhandlungen verpflichten zu Schadensersatz. Alle Rechte für den Fall der Patenterteilung oder Gebrauchsmuster Eintragung vorbehalten"

OKFF	Oberkante Fertigfussboden / Sol fini
LW	Durchgangswelte / largeur vide de passage
LH	Durchgangshöhe / hauteur vide de passage
H	Anlagenhöhe / hauteur de l'installation
	Hinweise / Remarque
X	Laut EN 16005 / DIN 18650 Bau- und Pruefgrundsetzen fuer autom. Tueren darf dieses Mass nur 4 - 8 mm betragen. Selon DIN 16005 / 18650 et prescription pour portes automatiques, cette mesure doit se situer entre 4 et 8 mm

Flex ES 250 PRO / ES 400 PRO	Gewicht / Poids
1-flügelig / 1-vantail LW (700)-(3000) B min. = 2 x (LW + 80) (mit Seitenteil / ohne Pfostenbreite) (avec partie fixe / sans largeur poteau)	1-flügelig / 1-vantail ES 250 PRO 1 x (125) kg ES 400 PRO 1 x (250) kg
2-flügelig / 2-vantaux LW (800) - (3000) B min. = 2 x (LW + 98) (mit Seitenteil / ohne Pfostenbreite) (avec partie fixe / sans largeur poteau)	2-flügelig / 2-vantaux Standard ES 250 PRO 2 x (125) kg ES 400 PRO 2 x (200) kg

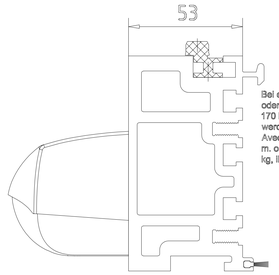

Bei einer Anlagenbreite (B) von mehr als 5 m, oder einem Flügelgesamtgewicht von mehr als 170 kg, muss der Traeger 225052 verwendet werden.
Avec une largeur d'installation (B) de plus de 5 m. ou un poids total des vantaux de plus de 170 kg, il faut utiliser le porteur 225052.

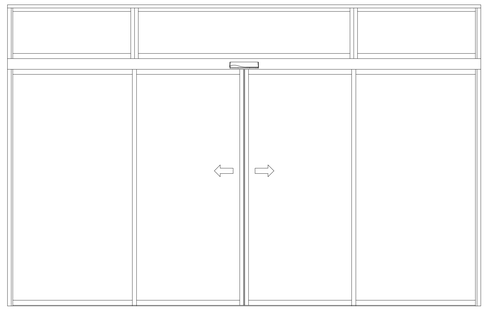

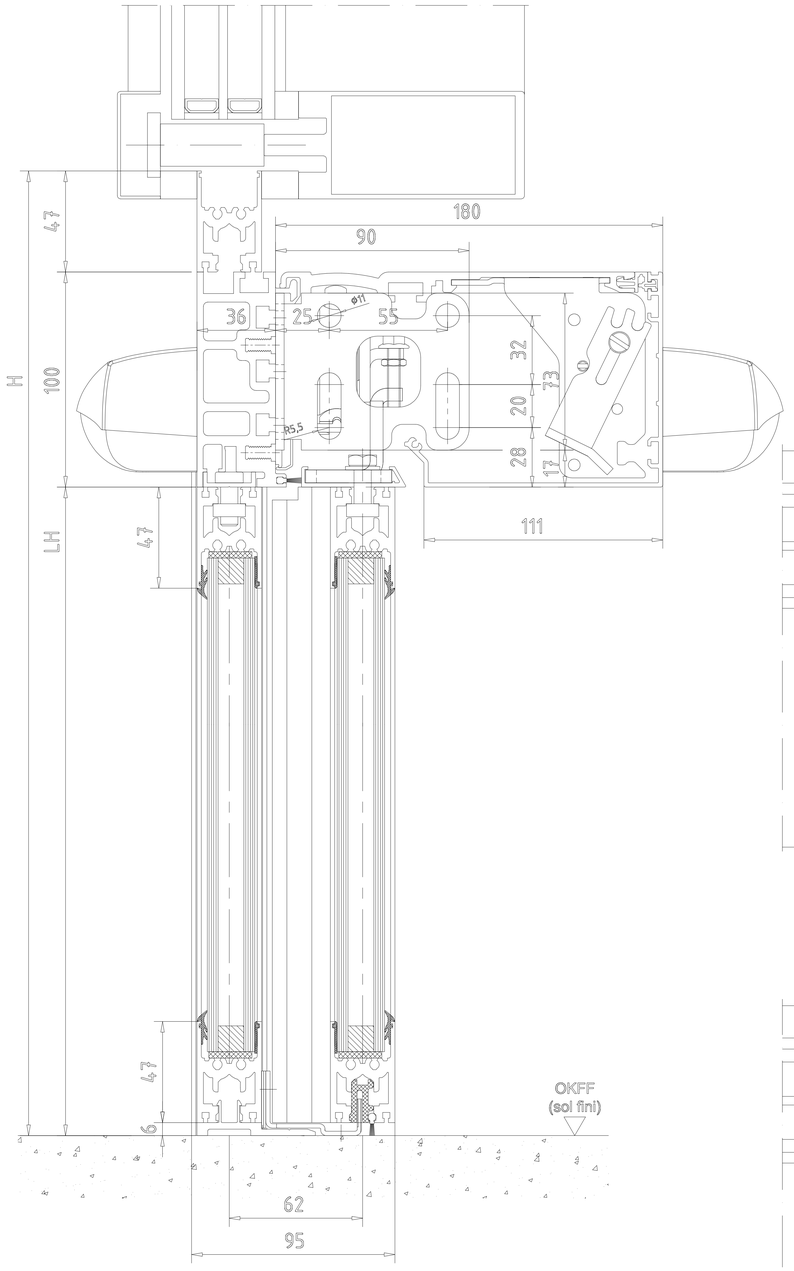

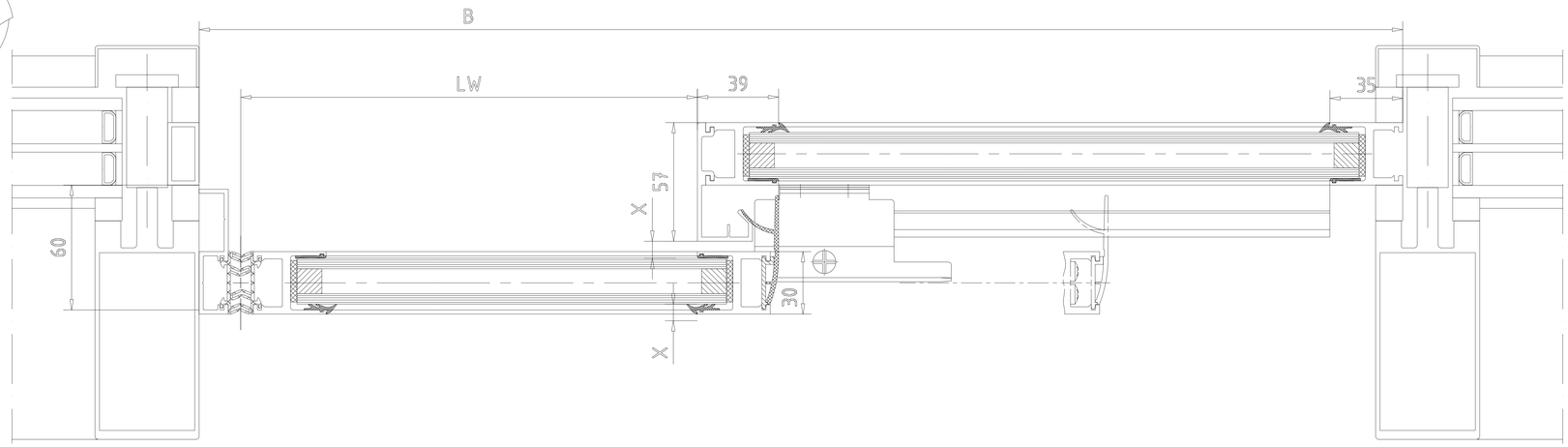

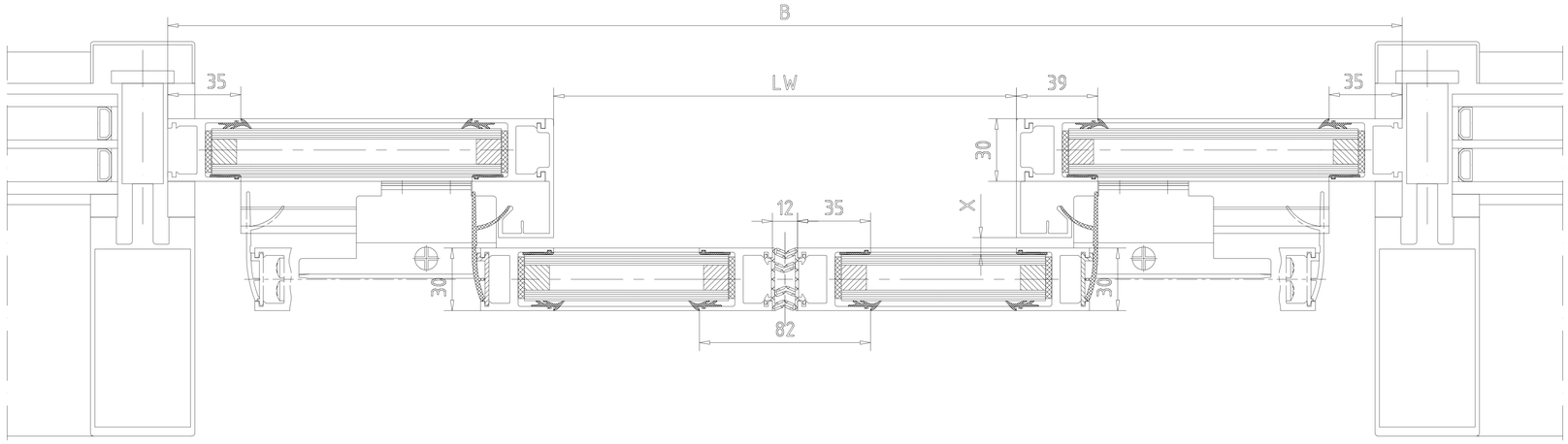

Achtung !
Ausruestung der Tueranlage mit Sicherheitseinrichtungen
nach jeweiliger
Risikobewertung gemaeß DIN 18650 Teil 1 + 2 .
Attention !
les équipements de sécurité de la porte automatique
doivent correspondre à l'analyse de risques selon la norme
DIN 18650

					Datum/Date	Name	Werkstoff/Material
3	–	–	–				
2	–	–	–	Bearb/Drawn	11.2020	Wenzel	*
1	*	*	*	Gepr./Tested	*	*	–
Ist No.	Änderung/Modification	Datum/Date	Name	Norm/Stand.	*	*	

dormakaba

Maßstab/Scale 1:1 *

ES PROLINE
Schiebetuer ST FLEX
porte coulissante Flex
ISO Verglasung - mit Seitenteil - in PR - Oberfuerführung
verre isolant - avec partie fixe - in PR - guide de sol

© dormakaba GmbH+Co.KG (DE)
Ausgabe/Issue: *
Format: A0
Ersatz/Replaces:
Zeichng-Nr/Drawing-Nr: 257503-00-6-60
Var.: 00
Blatt/Sheet: 1 von/of: 1

"Vorgabe zur Verwendung dient lediglich
Vorsorge zur Abfassung Ihrer Angebote. Ist gesetzlich
ausgeschlossen jegliche Haftung für Schäden aus
der Verwendung der Gebrauchsmuster Eintragung vorbehalten."

OKFF	Oberkante Fertigfussboden / Sol fini
LW	Durchgangswelle / largeur vide de passage
LH	Durchgangshöhe / hauteur vide de passage
H	Anlagenhöhe / hauteur de l'installation
	Hinweise / Remarque
X	Laut EN 16005 / DIN 18650 Bau- und Pruefgrundsetzen fuer autom. Tueren darf dieses Mass nur 4 - 8 mm betragen. Selon DIN 16005 / 18650 et prescription pour portes automatiques, cette mesure doit se situer entre 4 et 8 mm

Flex ES 250 PRO / ES 400 PRO	Gewicht / Poids
1-flügelig / 1-vantail LW (700)-(3000) B min. = 2 x (LW + 80) (mit Seitenteil / ohne Pfostenbreite) (avec partie fixe / sans largeur poteau)	1-flügelig / 1-vantail ES 250 PRO 1 x (125) kg ES 400 PRO 1 x (250) kg
2-flügelig / 2-vantaux LW (800) - (3000) B min. = 2 x (LW + 98) (mit Seitenteil / ohne Pfostenbreite) (avec partie fixe / sans largeur poteau)	2-flügelig / 2-vantaux Standard ES 250 PRO 2 x (125) kg ES 400 PRO 2 x (200) kg

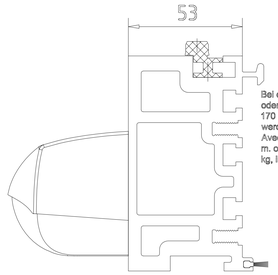

Bei einer Anlagenbreite (B) von mehr als 5 m, oder einem Flügelgesamtgewicht von mehr als 170 kg, muss der Traeger 225052 verwendet werden.
Avec une largeur d'installation (B) de plus de 5 m. ou un poids total des vantaux de plus de 170 kg, il faut utiliser le porteur 225052.

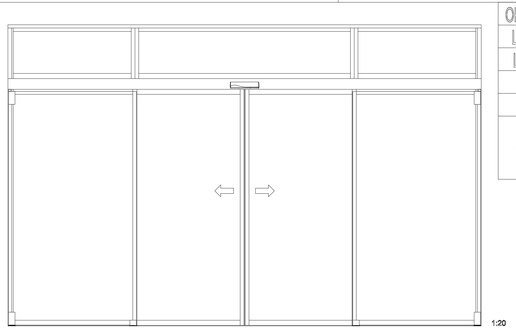

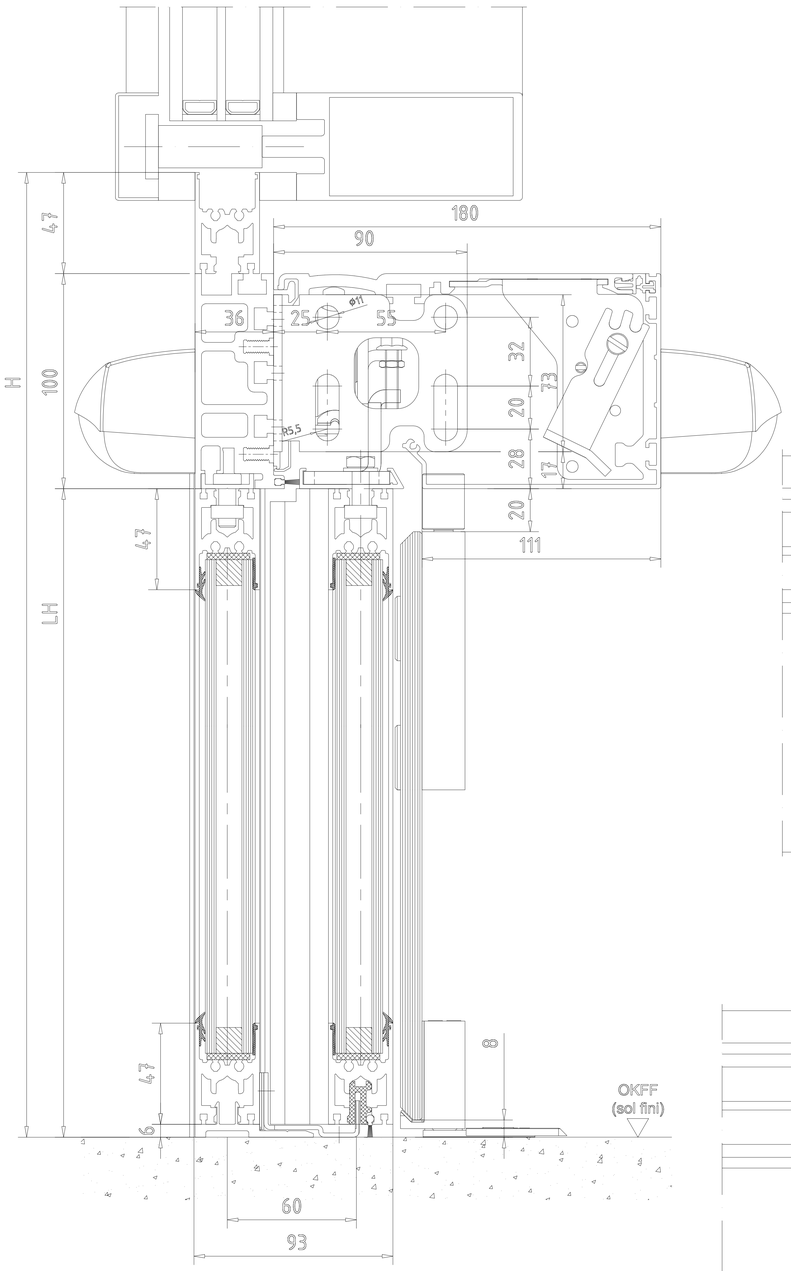

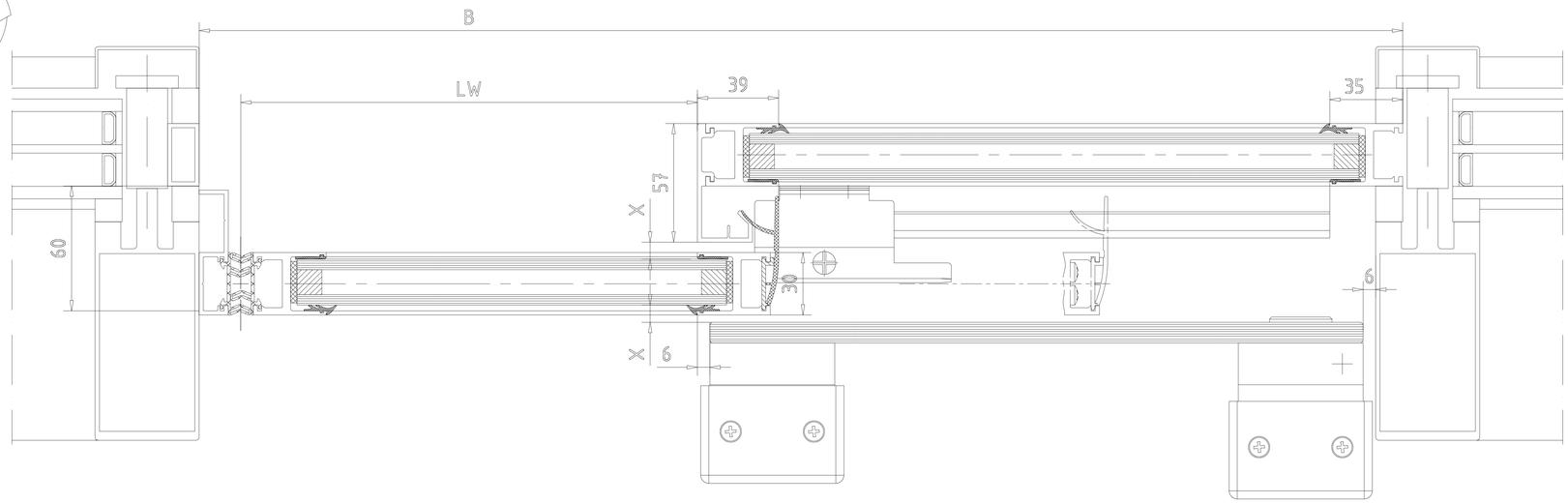

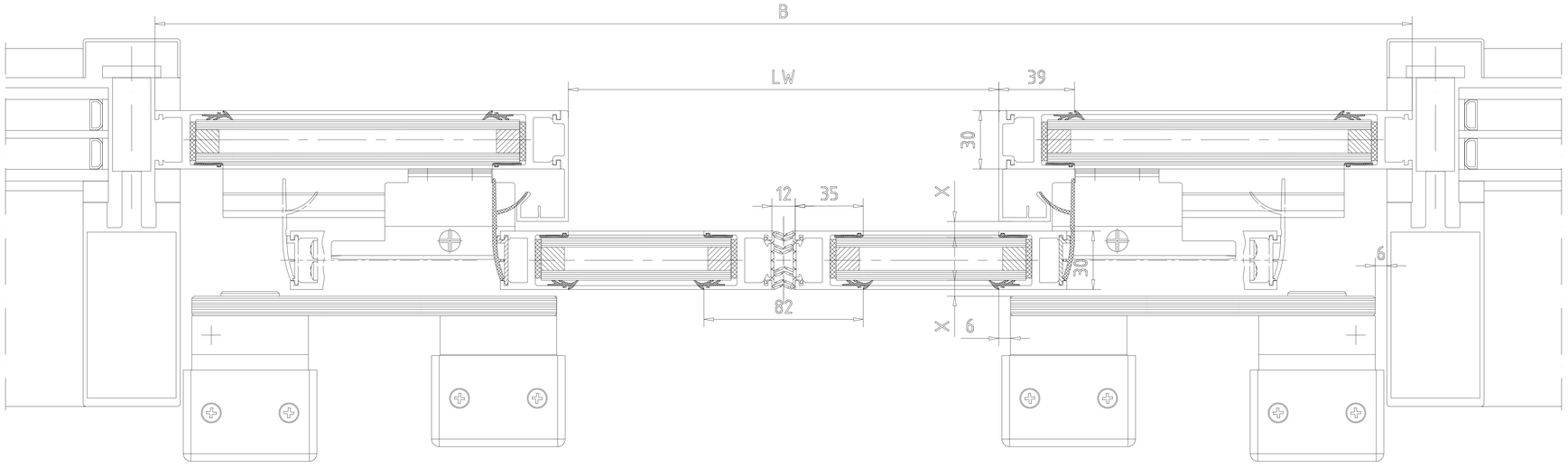

Achtung !
Ausruestung der Tueranlage mit Sicherheitseinrichtungen nach jeweiliger
Risikobewertung gemaeß DIN 18650 Teil 1 + 2 .
Attention !
les équipements de sécurité de la porte automatique doivent correspondre à l'analyse de risques selon la norme DIN 18650

					Datum/Date	Name	Werkstoff/Material
3	–	–	–				
2	–	–	–	Bearb/Drawn	11.2020	Wenzel	*
1	*	*	*	Gepr./Tested	*	*	–
Ut No.	Change No. 0000000000	Datum/Date	Name	Norm/Stand.	*		

dormakaba
Maßstab/Scale 1:1
ES PROLINE
Schiebetuer ST FLEX
porte coulissante Flex
ISO Vergleichung - mit Seitenteil - in PR - Schutzfolge AS Oberfurt/Drivung
verre isolant - avec partie fixe - in PR - vantail de sécurité AS - guide de sol

© dormakaba GmbH+Co.KG (DE)
Ausgabe/Issue: *
Format: A0
Ersatz/Replace/Ft.:
Zeichng-Nr/Drawing-No | Var. | Art/Typ | Zust/Cond | Blatt/Sheet
257503-00-6-60 | 1 von ... Bl.
Var.: 00

"Weitergabe sowie Vervielfältigung dieser Unterlage, Verwertung und Mitteilung ihres Inhalts sind gesetzlich untersagt soweit ausdrücklich zugestanden. Zuwiderhandlungen verpflichten zu Schadenersatz. Alle Rechte vorbehalten für den Fall der Patenterteilung oder Gebrauchsmuster-Eintragung vorbehalten."

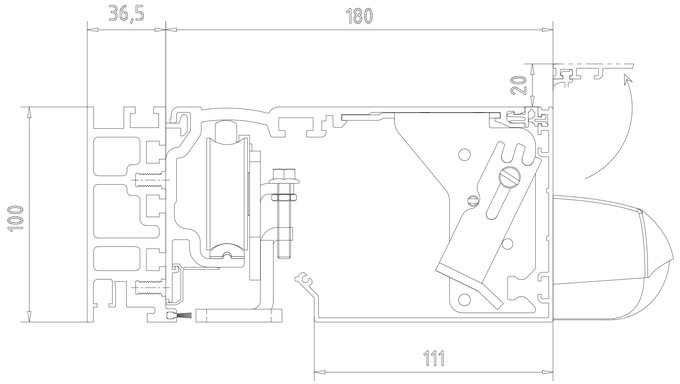

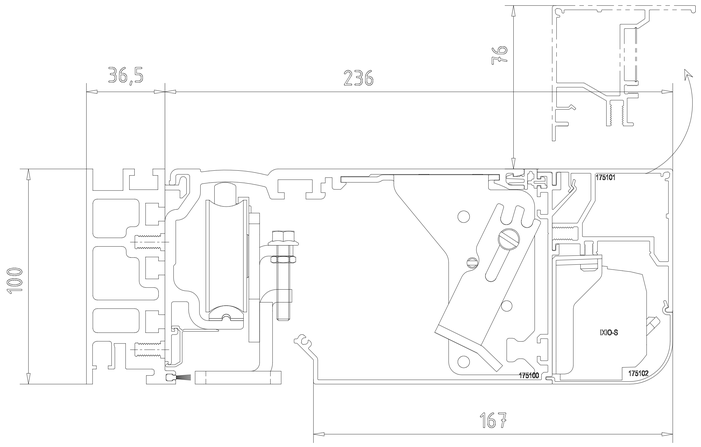

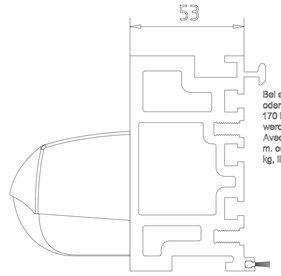

Bei einer Anlagenbreite (B) von mehr als 5 m, oder einem Flügelgesamtgewicht von mehr als 170 kg, muss der Traeger 225052 verwendet werden.
Avec une largeur d'installation (B) de plus de 5 m. ou un poids total des vantaux de plus de 170 kg, Il faut utiliser le porteur 225052.

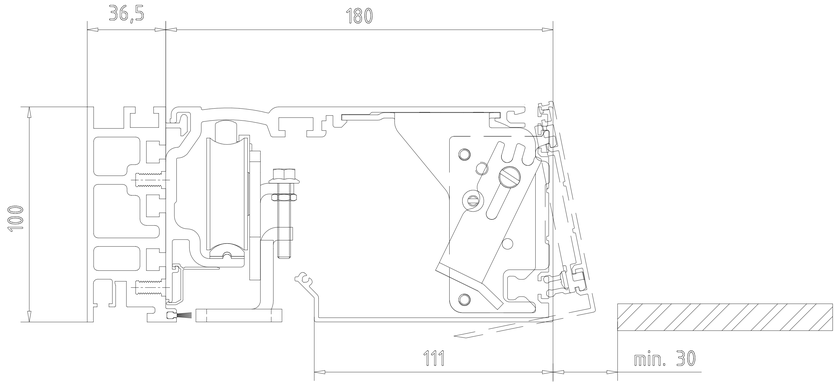

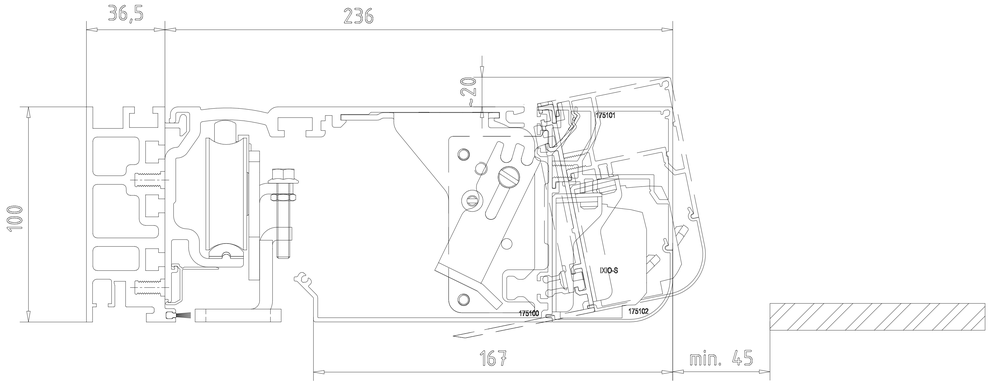

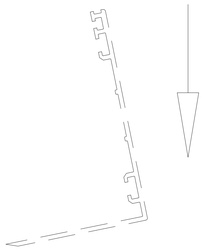

Abnehmbare Antriebsblende
Habillage intérieur amovible

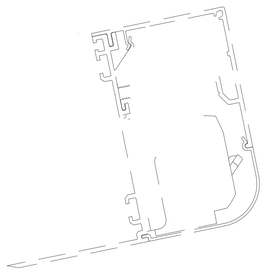

Abnehmbare Antriebsblende
Habillage intérieur amovible

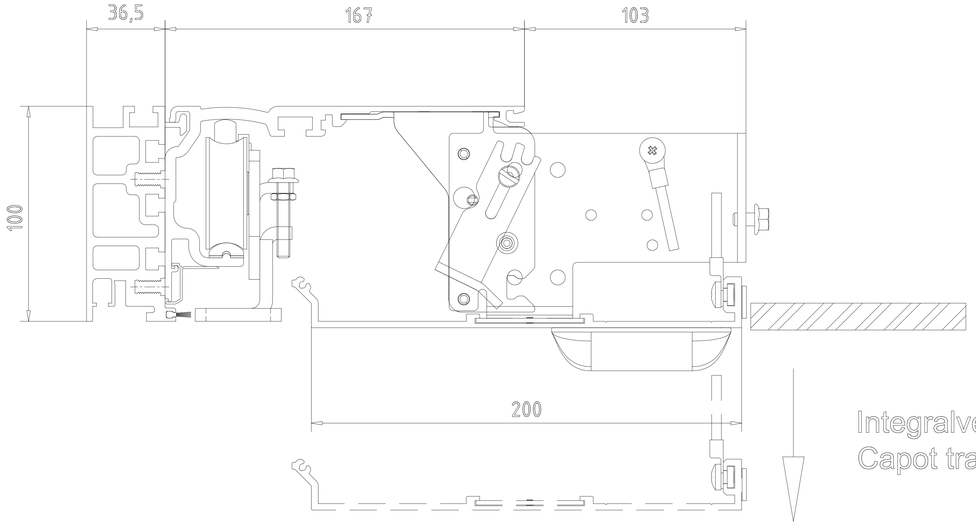

Integralverkleidung
Capot trappe

3					Datum/Date	Name	Werkstoff/Material	© dormakaba GmbH+Co.KG (DE)
2				Bearb/Drawn	11.2000	Wetzel		Ausgabe/Issue:
1				Gepr./Checked				Format: A0
Ist No.	Änderung Modification	Datum/Date	Name	Norm/Stand.				Ersatz/Replacem.:
		Maßstab/Scale		ES PROLINE Schiebetuer ST FLEX porte coulissante Flex Antriebsverkleidung / capots de mécaniques				Zeichng-Nr/Drawing-No: Var. Art/Typ Zust/Cond Blatt/Sheet: 257503-00-6-60 von 8
dormakaba								Var.:

"Weitergabe sowie Vervielfältigung dieser Unterlage, Verwertung und Mitteilung ihres Inhalts nicht gestattet, soweit nicht ausdrücklich zugestanden. Zuwiderhandlungen verpflichten zu Schadenersatz. Alle Rechte vorbehalten für den Fall der Patenterteilung oder Gebrauchsmuster-Eintragung vorbehalten."

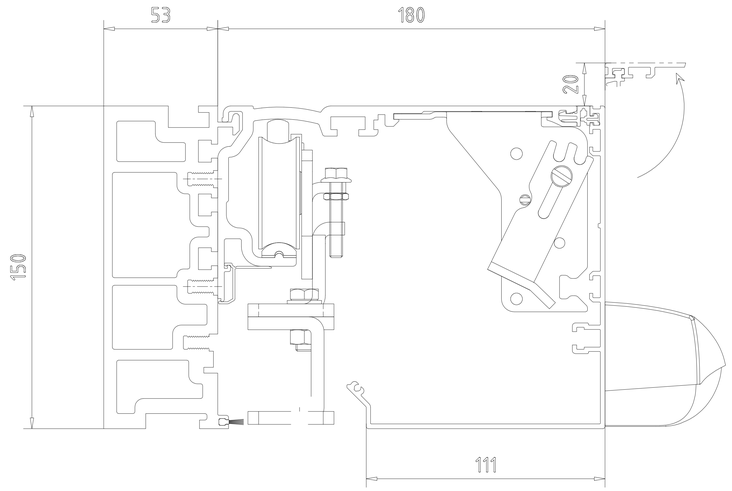

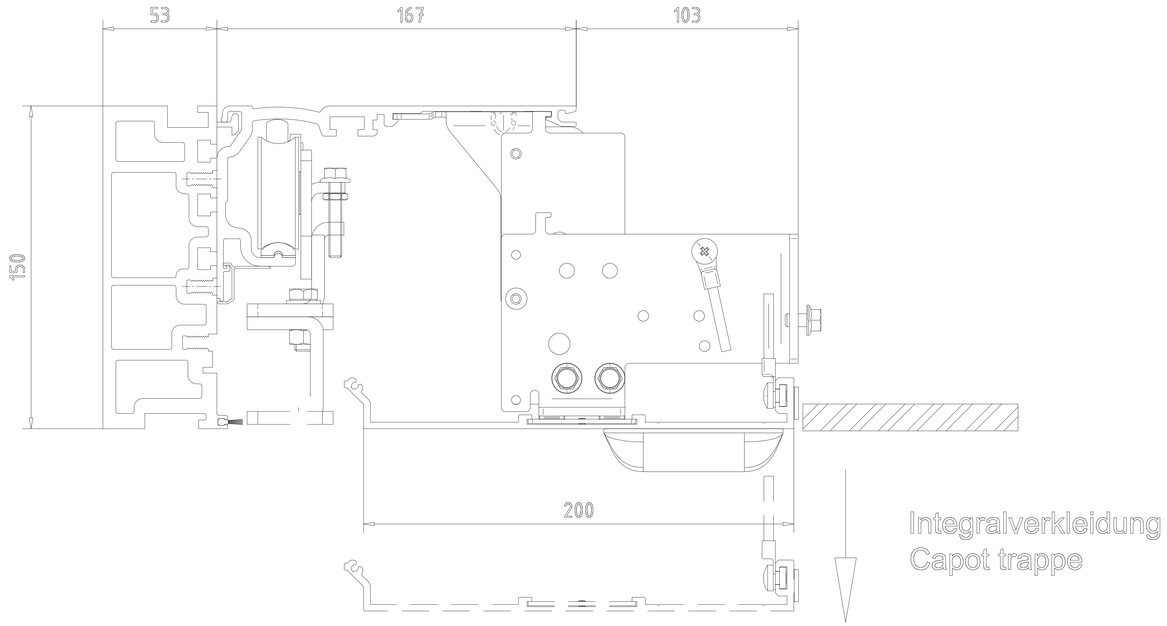

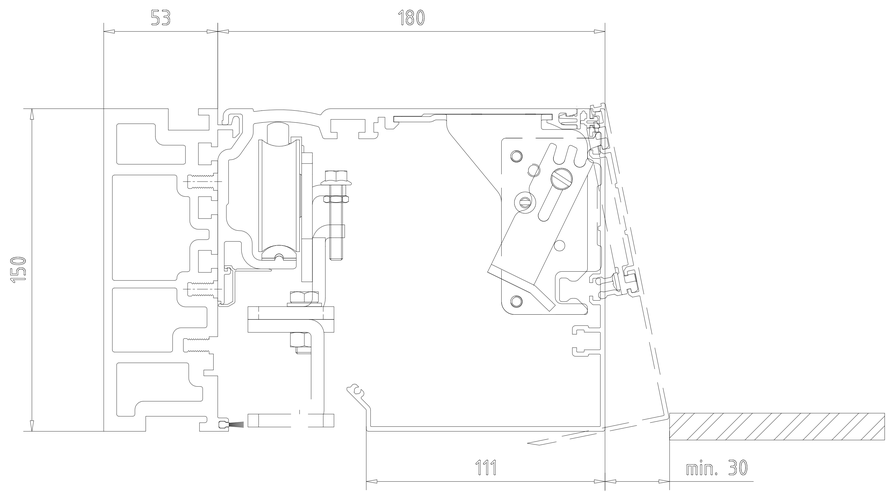

"Weitergabe sowie Vervielfältigung dieser Unterlage, Verwertung und Mitteilung ihres Inhalts nicht gestattet, soweit nicht ausdrücklich zugestanden. Zuwiderhandlungen verpflichten zu Schadenersatz. Alle Rechte vorbehalten, auch für den Fall der Patenterteilung oder Gebrauchsmuster-Eintragung vorbehalten."

3					Datum/Date	Name	Werkstoff/Material	© dormakaba GmbH+Co.KG (DE)
2				Bearb/Drawn	11.2020	Wenzel		Ausgabe/Issue:
1				Gepr./Checked				Format: A0
Ut No.	Design No. 00000000xxxx	Datum/Date	Name	Norm/Stand				Ersatz/Replacem.:
		Verglaser/Glazier						

dormakaba

ES PROLINE
Schiebetüren ST FLEX
porte coulissante Flex
Antriebsverkleidung / capota de mécaniques

Zeichnung-Nr/Drawing-No | Var. | Art/Typ | Zust/Cond | Blatt/Sheet
257503-00-6-60 | von: 1
Var.:

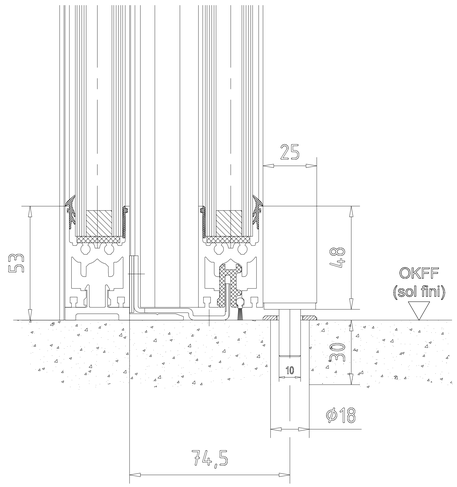

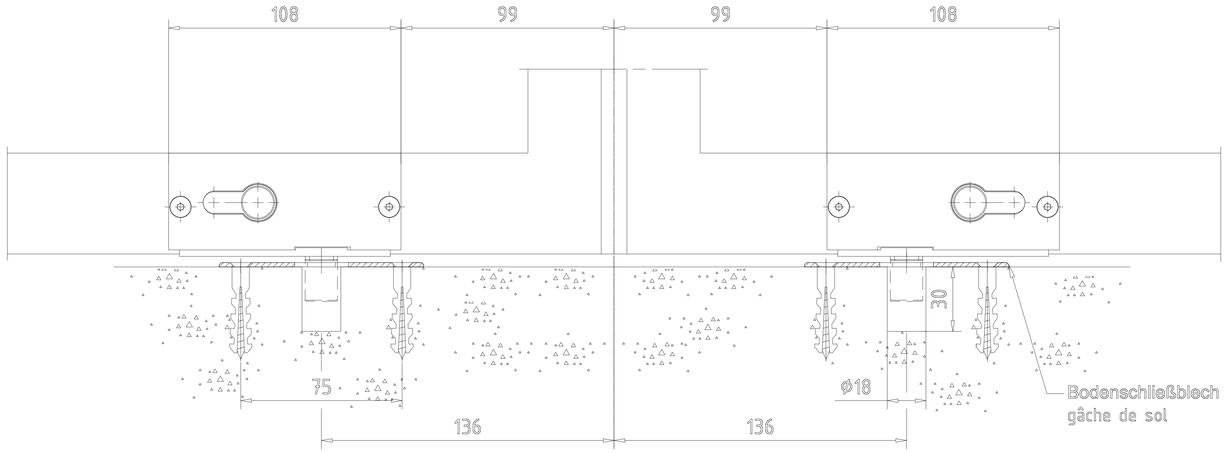

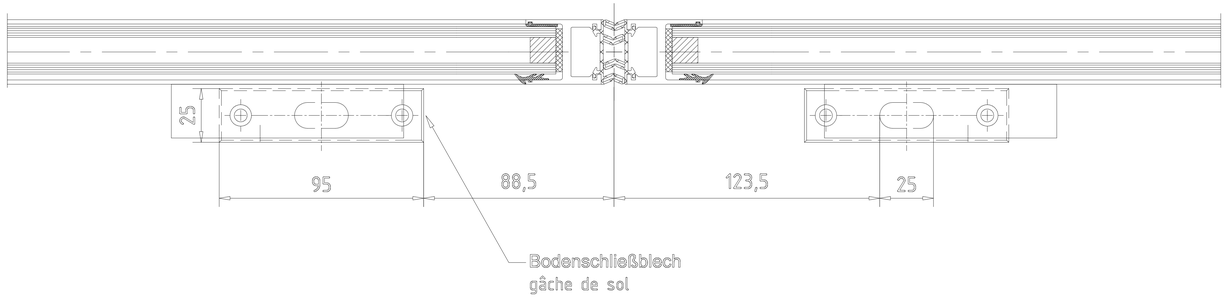

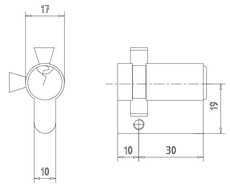

Einsetzbare Profilzylinder
Cylindre à profil européen utilisable

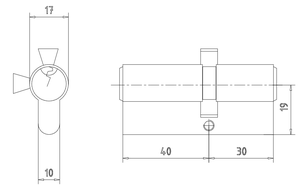

3					Datum/Date	Name	Werkstoff/Material	© dormakaba GmbH+Co.KG (DE)
2				Bearb/Drawn	11.2020	Wenzel		Ausgabe/Issue:
1				Gepr./Checked				Format: A0
LN No. 3000000xxxx	Datum/Date	Name	Norm/Stand.					Ersatz/Replacem.:

dormakaba

Maßstab/Scale: 1:1

ES PROLINE
Schiebetür ST FLEX
porte coulissante Flex

Bodenschiene ISO Verglasung - ohne Seitenteil - Oberfläche/Finoing
serrure de sol - verre isolant - sans partie fixe - guide de sol

Zeichng-Nr/Drawing-No | Var. | Art/Typ | Zust/Cond | Blatt/Sheet
257503-00-6-60 | 1 von 1
Var.: 00

"Weitergabe sowie Vervielfältigung dieser Unterlage, Verwertung und Mitteilung ihres Inhalts nicht gestattet, soweit nicht ausdrücklich zugestanden. Zuwiderhandlungen verpflichten zu Schadenersatz. Alle Rechte für den Fall der Patenterteilung oder Gebrauchsmustereintragung vorbehalten."

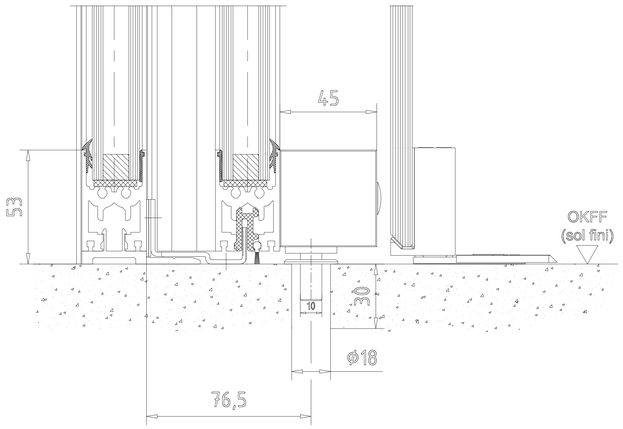

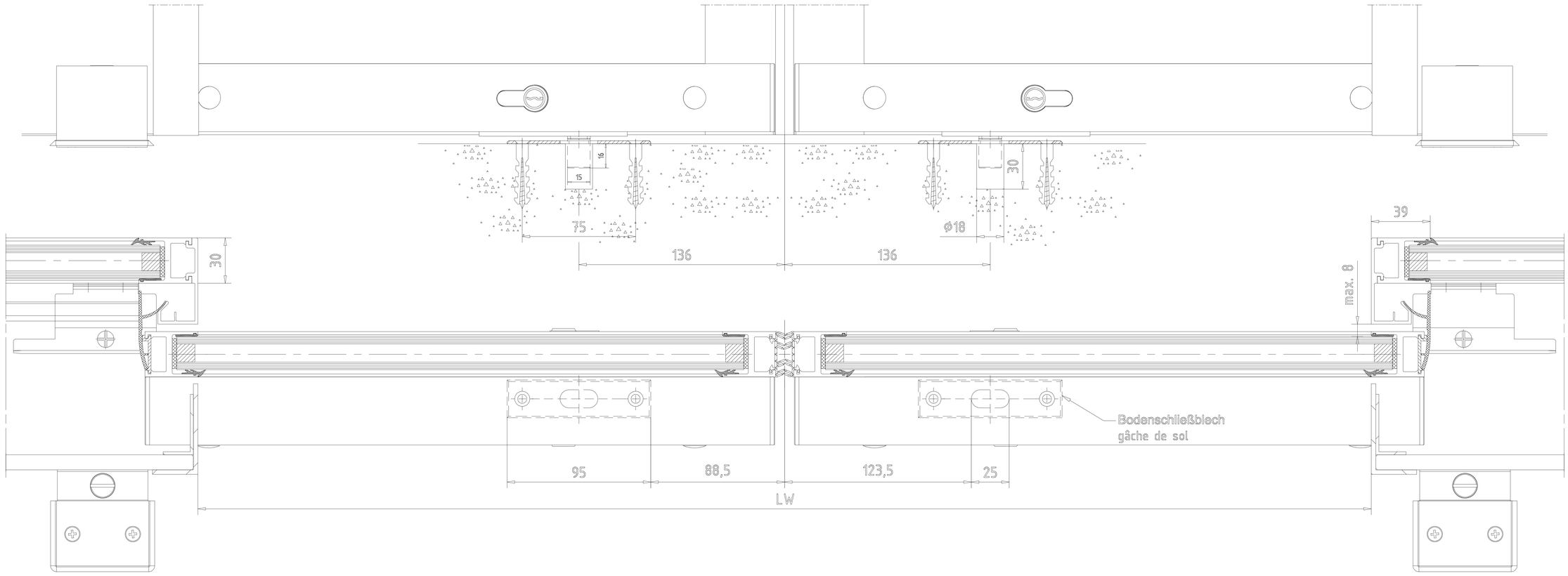

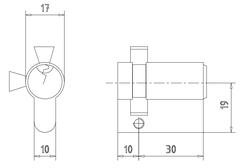

Einsetzbare Profilzylinder
Cylindre à profil européen utilisable

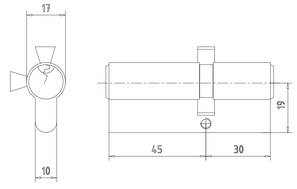

3					Datum/Date	Name	Werkstoff/Material
2				Bearb./Drawn	11.2020	Wenzel	
1				Gepr./Tested			
Ltr. Nr. 3000000000	Datum/Date	Name		Norm/Stand.			

dormakaba

Maßstab/Scale: 1:1

ES PROLINE
Schiebetür ST FLEX Green
porte coulissante Flex Green

Sicherstellen: RS-Vergleichung - mit Schutzfolge - mit Bedienteil - Oberflurführung
Serrure de sol - verre isolant - à voir rentail de sécurité - avec partie fixe - guide de sol

© dormakaba GmbH+Co.KG (DE)

Ausgabe/Issue:
Format: A0
Ersatz/Replacem.:

Zeichng-Nr/Drawing-No | Var. | Art/Typ | Cust/Cons | Blatt/Sheet
257503-00-6-60 | | | | 1 von 1

Var.: 00

"Weitergabe sowie Vervielfältigung dieser Unterlage, Verwertung und Mitteilung ihres Inhalts nicht gestattet, soweit nicht ausdrücklich zugestanden. Zuwiderhandlungen verpflichten zu Schadenersatz. Alle Rechte für den Fall der Patenterteilung oder Gebrauchsmuster-Eintragung vorbehalten."

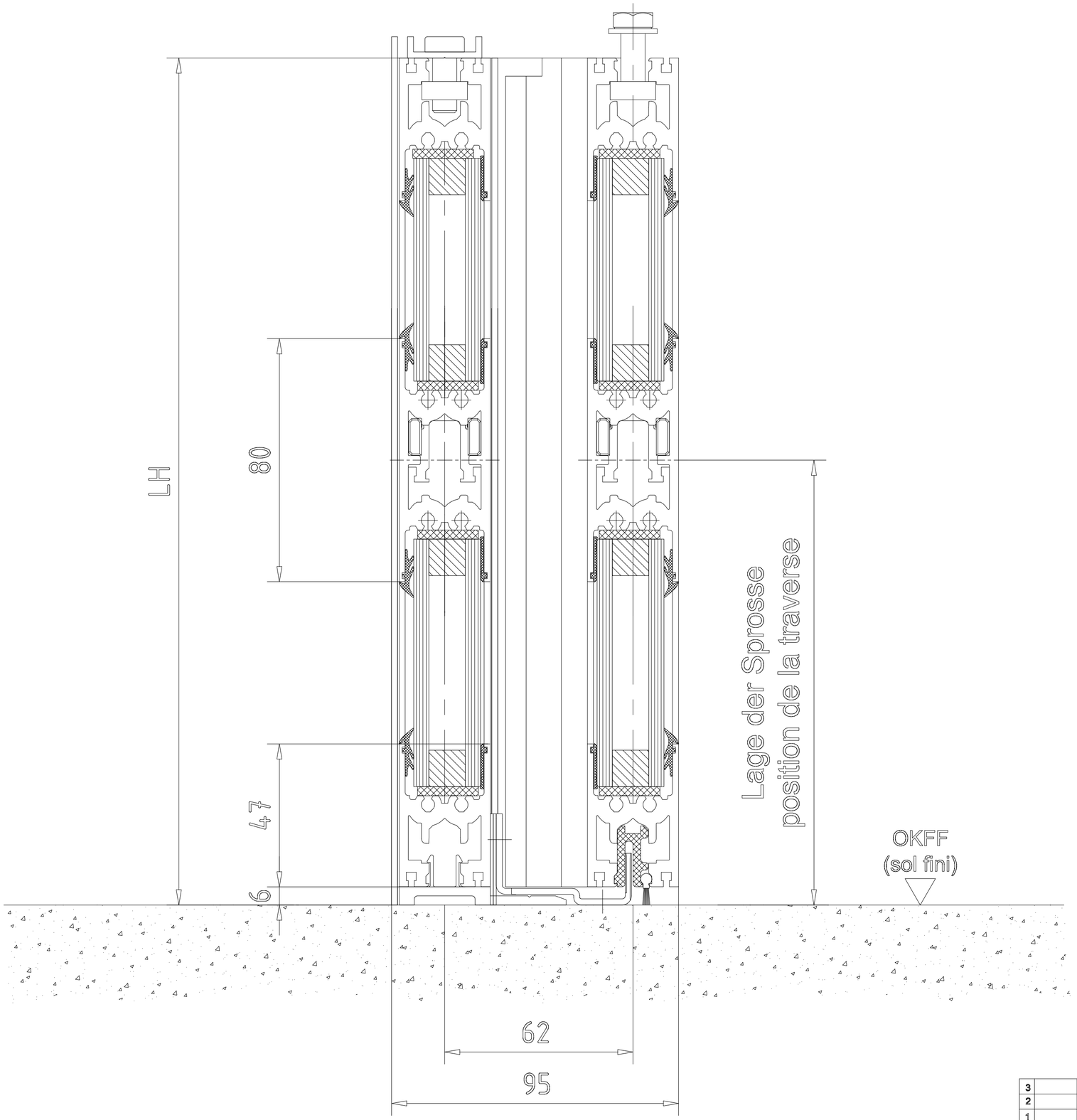

"Weitergabe sowie Vervielfältigung dieser Unterlage, Verwertung und Mitteilung ihres Inhalts ist untersagt, soweit nicht ausdrücklich zugestanden. Zuwiderhandlungen verpflichten zu Schadensersatz. Alle Rechte für den Fall der Patenterteilung oder Gebrauchsmuster-Eintragung vorbehalten."

3					Datum/Date	Name	Werkstoff/Material
2				Bearb/Drawn	11.2020	Wenzel	
1				Gepr./Tested			
Lfd No.	Change No. 50000000:xxxx	Datum/Date	Name	Norm/Stand.			

dormakaba

Maßstab/Scale

ES PROLINE
Schiebetuer ST FLEX
porte coulissante Flex
Sprosse ISO Verglasung - mit Seitenteil - Oberflurführung
traverse - verre isolant - avec partie fixe - guide de sol

© dormakaba GmbH+Co.KG (DE)

Ausgabe/Issue:
Format: A2
Ersatz/Replacem.:

Zeichng-Nr/Drawing-No	Var.	Art/Typ	Zust/Cond	Blatt/ Sheet:
257503-00-6-60				von Bl.

Var.:

ST FLEX

2.1

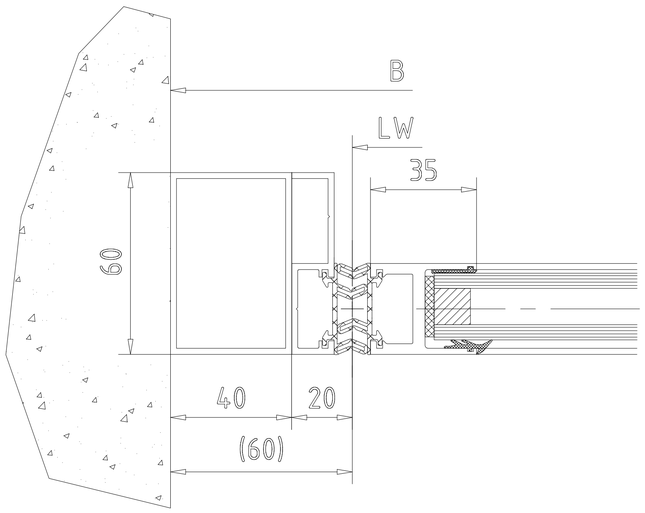

ST FLEX

2.2

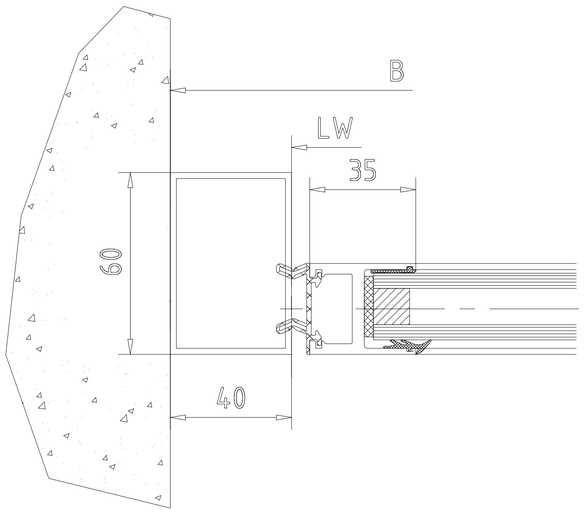

ST FLEX

2.3

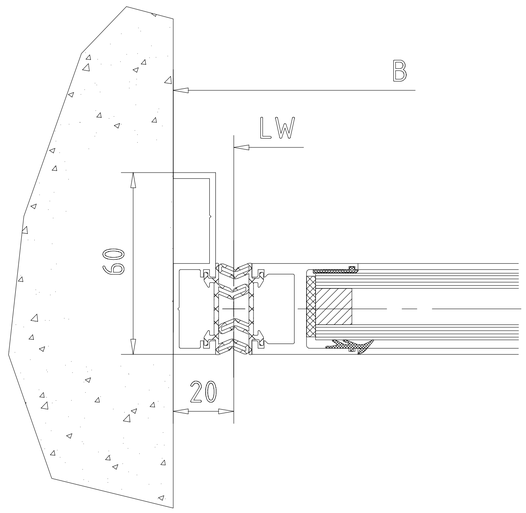

"Weitergabe sowie Vervielfältigung dieser Unterlage, Verwertung und Mitteilung ihres Inhalts nicht gestattet soweit nicht ausdrücklich zugestanden. Zuwiderhandlungen verpflichten zu Schadenersatz. Alle Rechte für den Fall der Patenterteilung oder Gebrauchsmustereintragung vorbehalten."

3					Datum/Date	Name	Werkstoff/Material	© dormakaba GmbH+Co.KG (DE)
2				Bearb/Drawn	11.2020	Wenzel		Ausgabe/Issue:
1				Gepr./Tested				Format: A1
Ltd No.	Change No. s0000000xxxx	Datum/Date	Name	Norm/Stand.				Ersatz/Replacem.:
dormakaba		Maßstab/Scale		ES PROLINE Schiebetüer ST FLEX porte coulissante Flex Anfahrprofesen ISO Verglasung - mit Seitenteil - Oberflurführung poteau de récception - verre isolant - avec partie fixe - guide de sol				Zeichng-Nr/Drawing-No. 257503-00-6-60 Var. Art/Typ Zust/Cond Blatt/Sheet: von Bl.
								Var.: